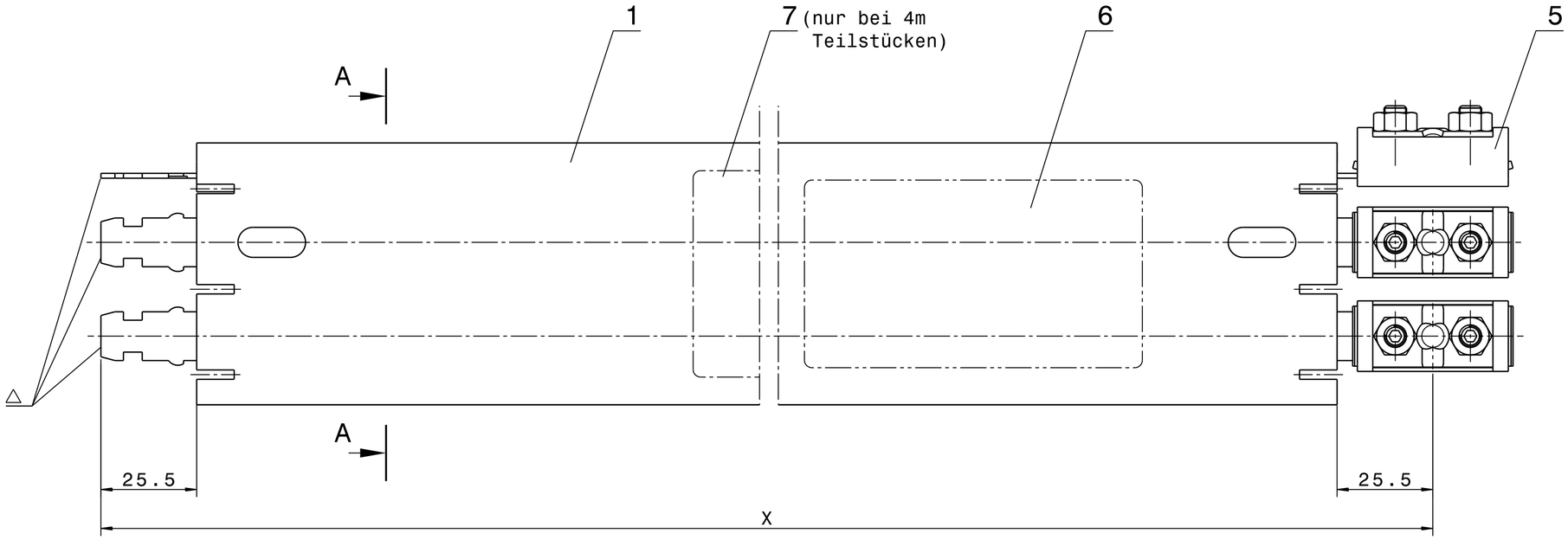

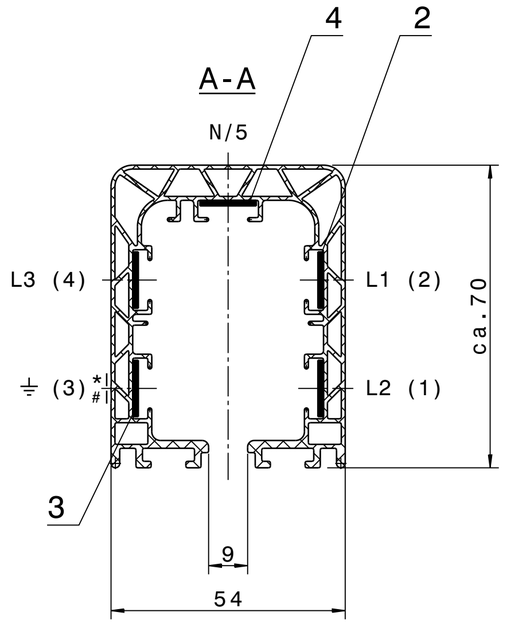

24	KBHS4/160-4000HSC	4000mm	0600084/00
23	KBHS4/160-3000HSC	3000mm	0600083/00
22	KBHS4/160-2000HSC	2000mm	0600082/00
21	KBHS4/160-1000HSC	1000mm	0600081/00
20	KBHS4/125-4000HSC	4000mm	0600074/00
19	KBHS4/125-3000HSC	3000mm	0600073/00
18	KBHS4/125-2000HSC	2000mm	0600072/00
17	KBHS4/125-1000HSC	1000mm	0600071/00
16	KBHS4/100-4000HSC	4000mm	0600064/00
15	KBHS4/100-3000HSC	3000mm	0600063/00
14	KBHS4/100-2000HSC	2000mm	0600062/00
13	KBHS4/100-1000HSC	1000mm	0600061/00
12	KBHS4/80-4000HSC	4000mm	0601044/00
11	KBHS4/80-3000HSC	3000mm	0601043/00
10	KBHS4/80-2000HSC	2000mm	0601042/00
09	KBHS4/80-1000HSC	1000mm	0601041/00
08	KBHS4/63-4000HSC	4000mm	0601034/00
07	KBHS4/63-3000HSC	3000mm	0601033/00
06	KBHS4/63-2000HSC	2000mm	0601032/00
05	KBHS4/63-1000HSC	1000mm	0601031/00
04	KBHS4/63-4000SSD	4000mm	0601054/00
03	KBHS4/63-3000SSD	3000mm	0601053/00
02	KBHS4/63-2000SSD	2000mm	0601052/00
01	KBHS4/63-1000SSD	1000mm	0601051/00
Bauart	**Typ**	**Maß X**	**Ident.-Nr.**

48	KBHS5/160-4000HSC	4000mm	0600184/00
47	KBHS5/160-3000HSC	3000mm	0600183/00
46	KBHS5/160-2000HSC	2000mm	0600182/00
45	KBHS5/160-1000HSC	1000mm	0600181/00
44	KBHS5/125-4000HSC	4000mm	0600174/00
43	KBHS5/125-3000HSC	3000mm	0600173/00
42	KBHS5/125-2000HSC	2000mm	0600172/00
41	KBHS5/125-1000HSC	1000mm	0600171/00
40	KBHS5/100-4000HSC	4000mm	0600164/00
39	KBHS5/100-3000HSC	3000mm	0600163/00
38	KBHS5/100-2000HSC	2000mm	0600162/00
37	KBHS5/100-1000HSC	1000mm	0600161/00
36	KBHS5/80-4000HSC	4000mm	0601074/00
35	KBHS5/80-3000HSC	3000mm	0601073/00
34	KBHS5/80-2000HSC	2000mm	0601072/00
33	KBHS5/80-1000HSC	1000mm	0601071/00
32	KBHS5/63-4000HSC	4000mm	0601064/00
31	KBHS5/63-3000HSC	3000mm	0601063/00
30	KBHS5/63-2000HSC	2000mm	0601062/00
29	KBHS5/63-1000HSC	1000mm	0601061/00
28	KBHS5/63-4000SSD	4000mm	0601084/00
27	KBHS5/63-3000SSD	3000mm	0601083/00
26	KBHS5/63-2000SSD	2000mm	0601082/00
25	KBHS5/63-1000SSD	1000mm	0601081/00
Bauart	**Typ**	**Maß X**	**Ident.-Nr.**

Gehäuse: RAL 7035
  * gelb RAL 1012 bei Ausf.HS; RAL 7038 bei Ausf.SS
  # grün RAL 6010 bei Ausf.HS; RAL 7038 bei Ausf.SS
Kennzeichnung in Klammern gelten für Steuerleitung!

△ Keine 25° Fasen am Kupfer bei Bauart 21-24, 45-48

					Datum DATE	Name NAME
				Bearb. DESIG.	18.09.15	msk
				Gepr. APPR.	01.03.17	mpr
				Maßstab: SCALE:	1:1	
				Werkstoff: MATERIAL:		
/1	100-160A hinzugefügt	16.02.17	Schenk			
Zust. R.No:	Änderung / REVISION NOTE	Datum DATE	Name NAME	Beleg Nr./DOCUMENT No.:		

VAHLE

C A D - Zeichnung DRAWING | Original | Format: SIZE: A2

Kunststoffschleifleitung KBHS (63-160A)
mit Schraubverbinder

Mat.-Nr.: MAT.-No.:
Zeichnungs-Nr. / DRAWING-No.: 253-70-192391/1
Ers.für: REPL.FOR:
Ers.d.: REPL.BY:
Zugeh.: REF.DRW:
Urspr.: ORIGIN:

FOR THIS TECHNICAL DOCUMENT WE KEEP ALL RIGHTS RESERVED. "CONSIDER COPYRIGHT NOTICE DIN 34/DIN ISO 16016"
Für diese technische Unterlage behalten wir uns alle Rechte vor. "Schutzvermerk nach DIN 34/DIN ISO 16016 beachten"